Zeltskizze - Stretchzelt 12 x 16 m

EmsEvents

Technische Zeichnung - 12x16m Stretchzelt

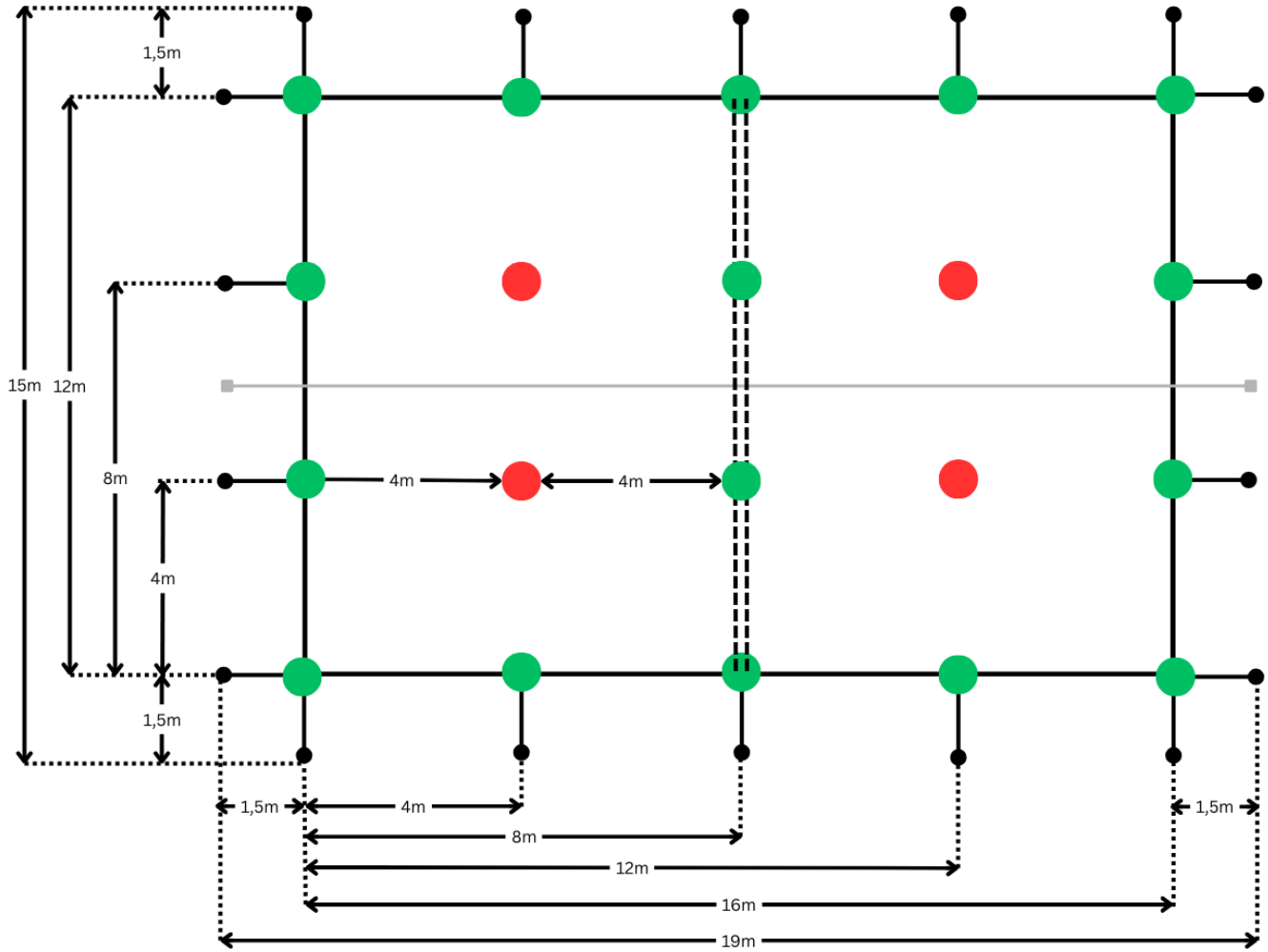

= Mittelpfosten Holz 420cm Höhe

= Außenpfosten Holz Abspannpunkte zwischen 180cm & 300cm Höhe

= Abspannseil zum Boden, Punkt markiert Erdnagel mit 80cm Tiefe im Erdreich

= Freie Fläche / Regenablauf zwischen beiden Zeltplanen, da das Zelt aus 2x 8x12m Planen zusammengesetzt ist Spalt ca. 10-15cm, gestützt durch 2x Außenpfosten, Innenhöhe 290cm,

= Sturmgurt, gespannt über die Zeltplane, Punkt markiert Erdnagel mit 80cm Tiefe